31071-1

ERNST PAUL LEHMANN
PATENTWERK

SERVICE

Weitere Informationen
erhalten Sie von Ihrem autorisierten LGB-Händler und bei

Ernst Paul Lehmann Patentwerk
Saganer Strasse 1-5
D-90475 Nürnberg
DEUTSCHLAND
Tel.: (0911) 83707 0
Fax: (0911) 83707 70
www.lgb.de

For more information,
contact your authorized LGB retailer or:

in North America
LGB of America
6444 Nancy Ridge Drive
San Diego, CA 92121
Telephone: (858) 535-9387
Fax: (858) 535-1091
USA
www.lgb.de

in all other areas
Ernst Paul Lehmann Patentwerk
Saganer Strasse 1-5
D-90475 Nürnberg
Telephone: (0911) 83707 0
Fax: (0911) 83707 70
GERMANY
www.lgb.de

Achtung! Geben Sie bei der Bestellung eines Ersatzteils bitte die Nummer der Zeichnung oben auf dieser Seite (z. B. "2019S-1") und die Nummer des Teils auf der Zeichnung (z. B. "15") an.

Attention! When ordering a part, please include the drawing number at the top of this page (e.g., “2019S-1”) and the number of the part in the drawing (e.g., “15”).

Achtung! Produkte und technische Daten können sich ohne Vorankündigung ändern.

Attention! Products and specifications are subject to change without notice.

LGB, LEHMANN und der LEHMANN TOYTRAIN Schriftzug sind eingetragene Warenzeichen der Firma Ernst Paul Lehmann Patentwerk, Nürnberg, Deutschland. Andere Warenzeichen sind ebenfalls geschützt. © 2000 Ernst Paul Lehmann Patentwerk.

LGB, LEHMANN and the LEHMANN TOYTRAIN logotype are registered trademarks of Ernst Paul Lehmann Patentwerk, Germany. Other trademarks are the property of their owners. © 2000 Ernst Paul Lehmann Patentwerk.

31071 34075

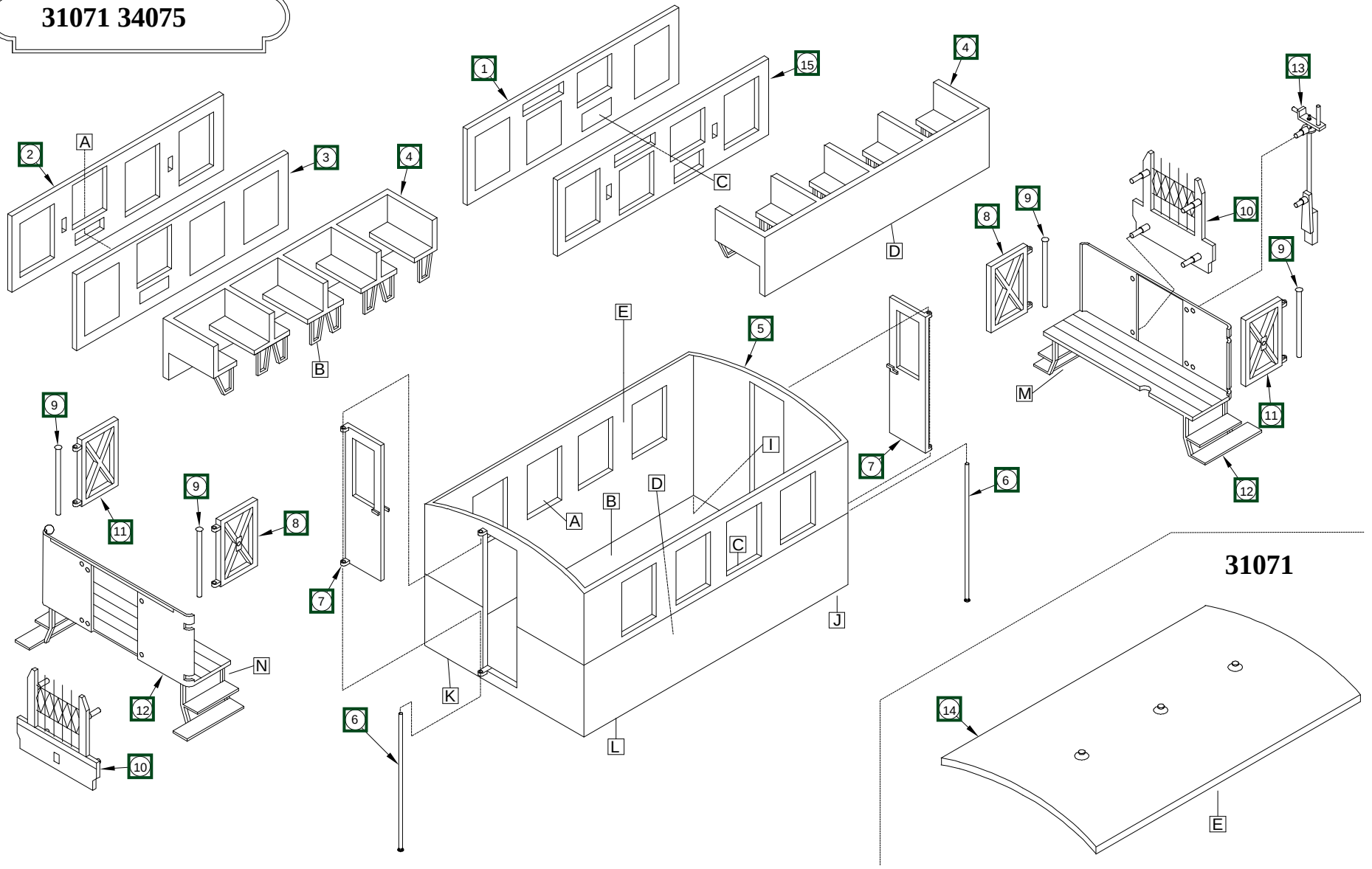

© 1993 BY ERNST PAUL LEHMANN PATENTWERK. ALL RIGHTS RESERVED.

31071 34075

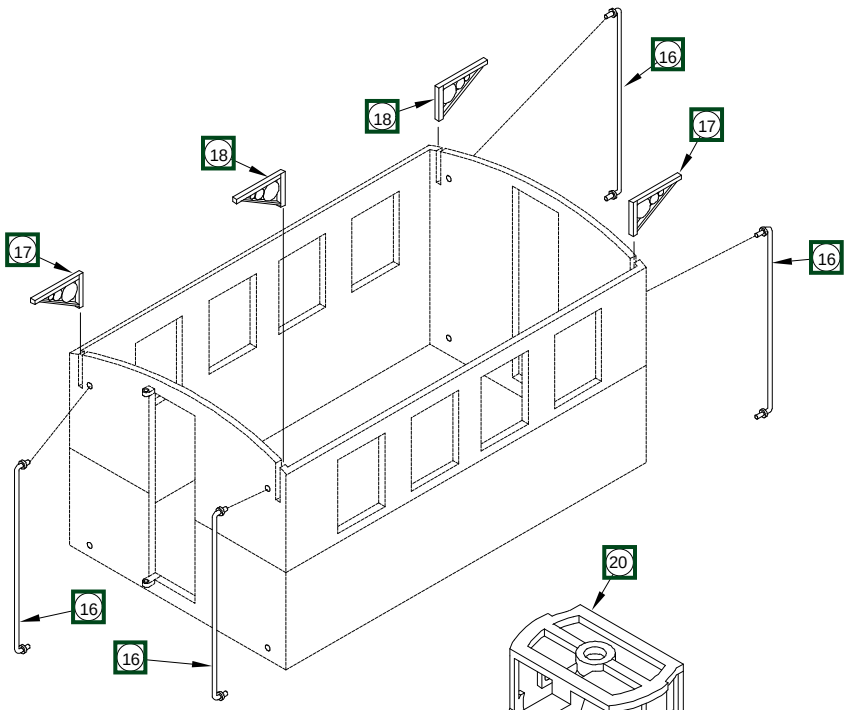

34075

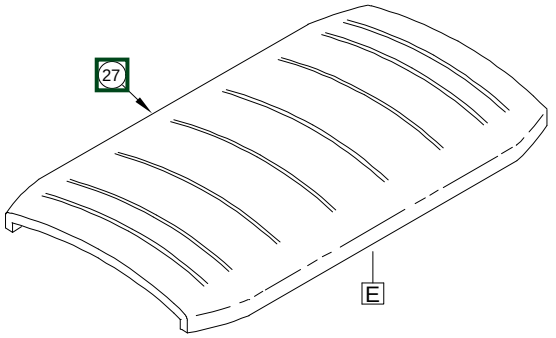

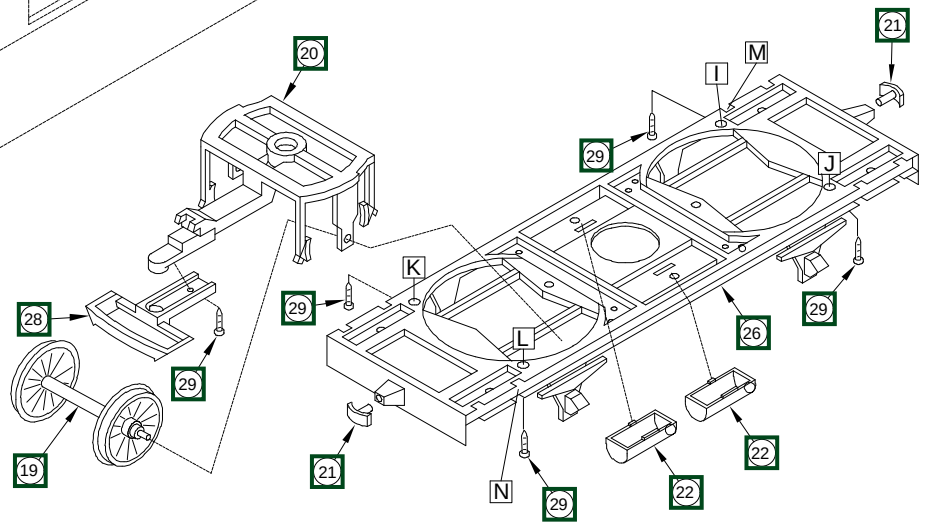

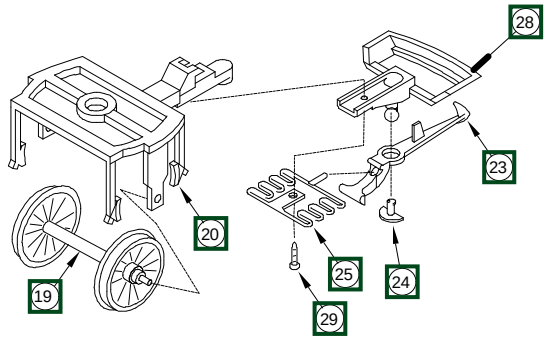

© 1993 BY ERNST PAUL LEHMANN PATENTWERK. ALL RIGHTS RESERVED.