4049-1

ERNST PAUL LEHMANN

SERVICE

Weitere Informationen
erhalten Sie von Ihrem autorisierten LGB-Händler und bei

Ernst Paul Lehmann Patentwerk
Saganer Strasse 1-5
D-90475 Nürnberg
DEUTSCHLAND
Tel.: (0911) 83707 0
Fax: (0911) 83707 70
www.lgb.de

Achtung! Geben Sie bei der Bestellung eines Ersatzteils bitte die Nummer der Zeichnung oben auf dieser Seite (z. B. "2019S-1") und die Nummer des Teils auf der Zeichnung (z. B. "15") an.

Achtung! Produkte und technische Daten können sich ohne Vorankündigung ändern.

LGB, LEHMANN und der LEHMANN TOYTRAIN Schriftzug sind eingetragene Warenzeichen der Firma Ernst Paul Lehmann Patentwerk, Nürnberg, Deutschland. Andere Warenzeichen sind ebenfalls geschützt. © 2000 Ernst Paul Lehmann Patentwerk.

For more information,
contact your authorized LGB retailer or:

in North America
LGB of America
6444 Nancy Ridge Drive
San Diego, CA 92121
Telephone: (858) 535-9387
Fax: (858) 535-1091
USA
www.lgb.de

in all other areas
Ernst Paul Lehmann Patentwerk
Saganer Strasse 1-5
D-90475 Nürnberg
Telephone: (0911) 83707 0
Fax: (0911) 83707 70
GERMANY
www.lgb.de

Attention! When ordering a part, please include the drawing number at the top of this page (e.g., “2019S-1”) and the number of the part in the drawing (e.g., “15”).

Attention! Products and specifications are subject to change without notice.

LGB, LEHMANN and the LEHMANN TOYTRAIN logotype are registered trademarks of Ernst Paul Lehmann Patentwerk, Germany. Other trademarks are the property of their owners.
© 2000 Ernst Paul Lehmann Patentwerk.

4049

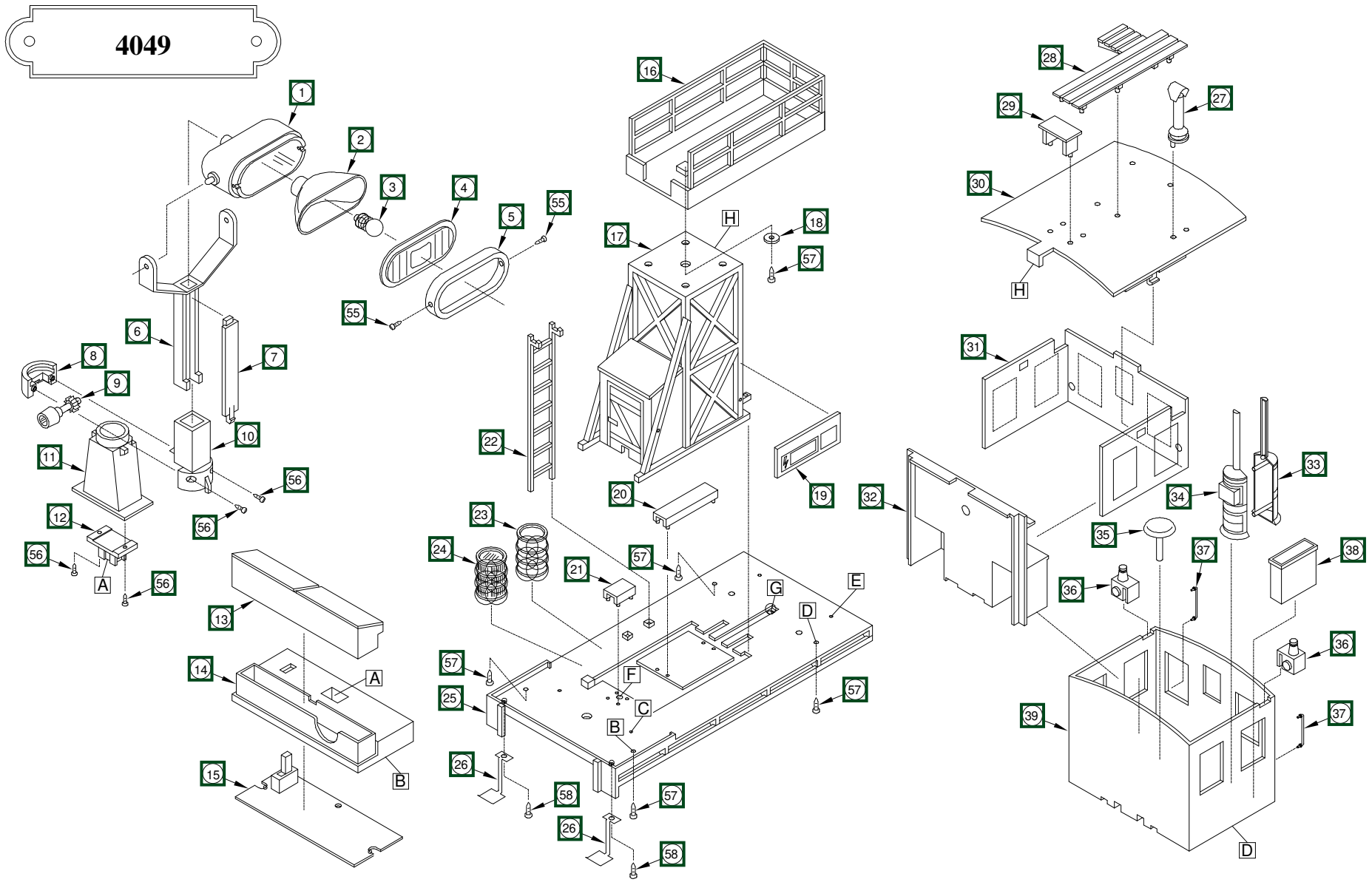
1
2
3
4
5
55
55
6
7
8
9
10
11
56
56
12
56
A
56
13
14
A
B
15
16
17
H
18
57
22
20
19
23
24
21
57
G
E
D
F
C
B
57
25
57
26
58
57
26
58
28
29
27
30
H
31
32
33
34
35
37
38
36
36
39
37
D

4049

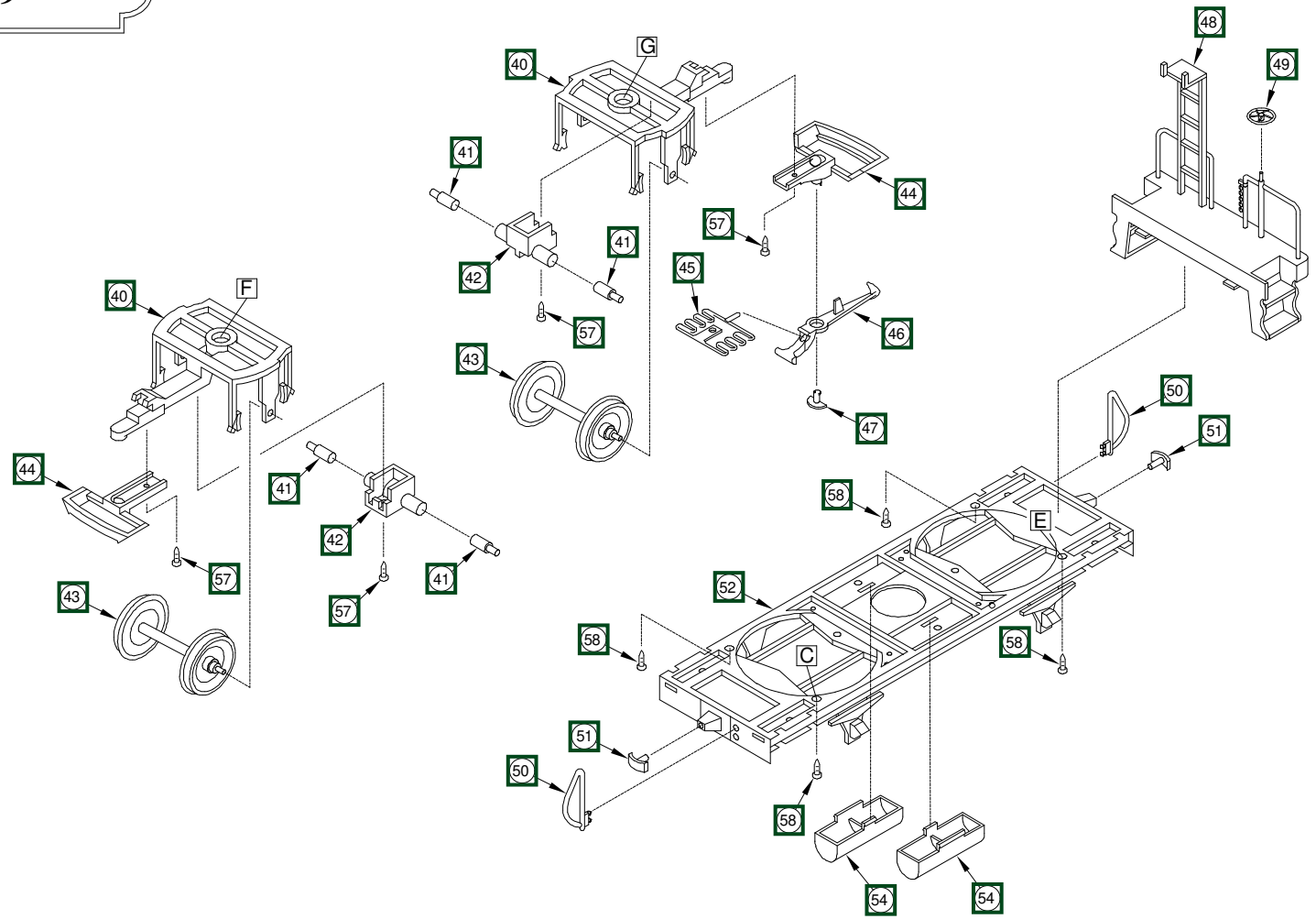
40
F
44
57
43
41
42
57
41
40
G
41
42
57
41
43
57
44
45
46
47
48
49
50
51
58
E
52
58
C
58
51
50
58
54
54

4049

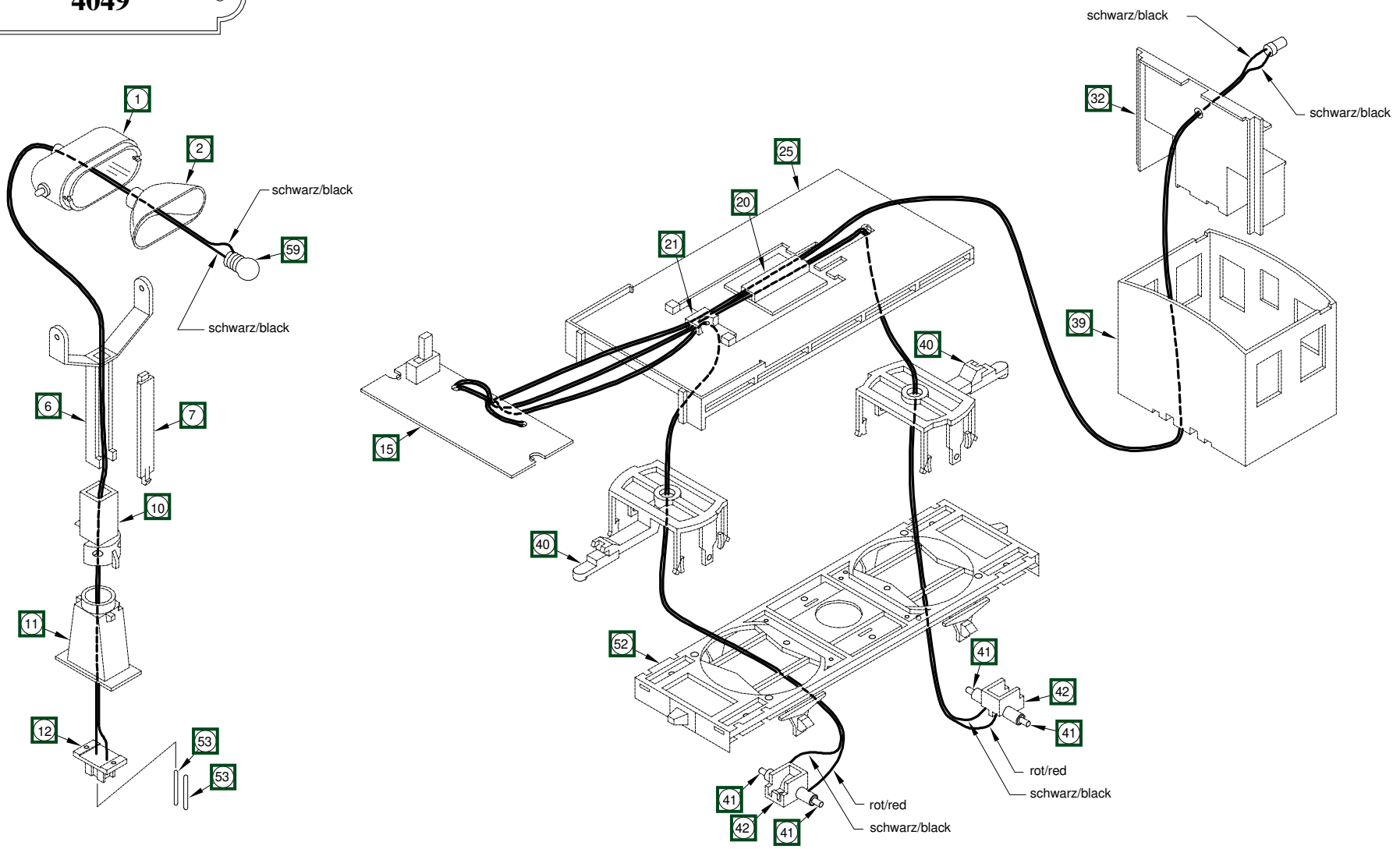
1
2
schwarz/black
59
schwarz/black
6
7
10
11
12
53
53
schwarz/black
32
schwarz/black
25
20
21
39
40
15
40
52
41
42
41
rot/red
schwarz/black
41
42
41
rot/red
schwarz/black