LGB 26818 – DR 99 0244-6 mit Ölfeuerung

DA-28 Brockenlok 99.22 / 99.23–24 (Fünfkuppler) · Explosionszeichnung und Ersatzteilliste

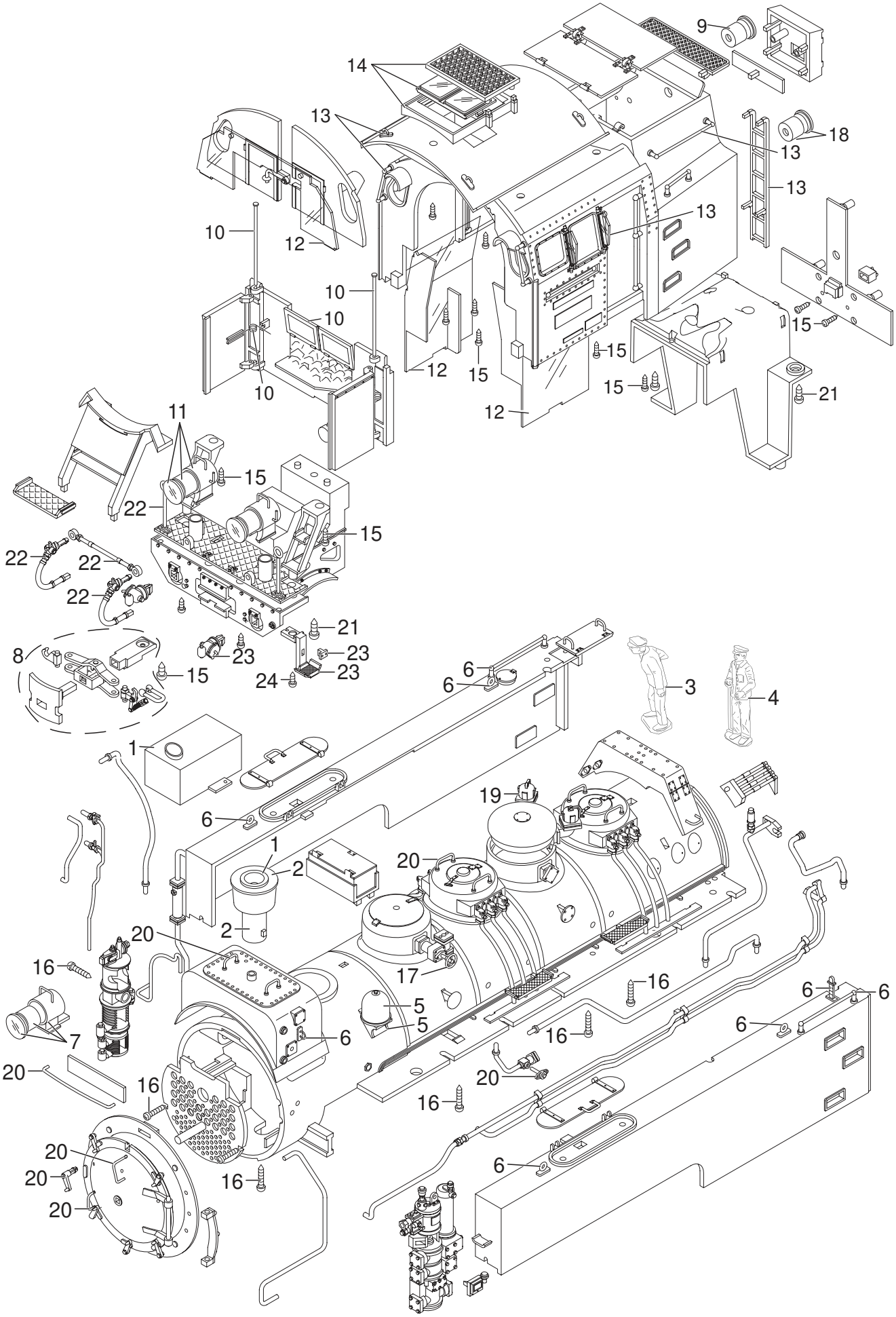

LGB 26818 – DR 99 0244-6 mit Ölfeuerung

DA-28 Brockenlok 99.22 / 99.23–24 (Fünfkuppler) · Explosionszeichnung und Ersatzteilliste

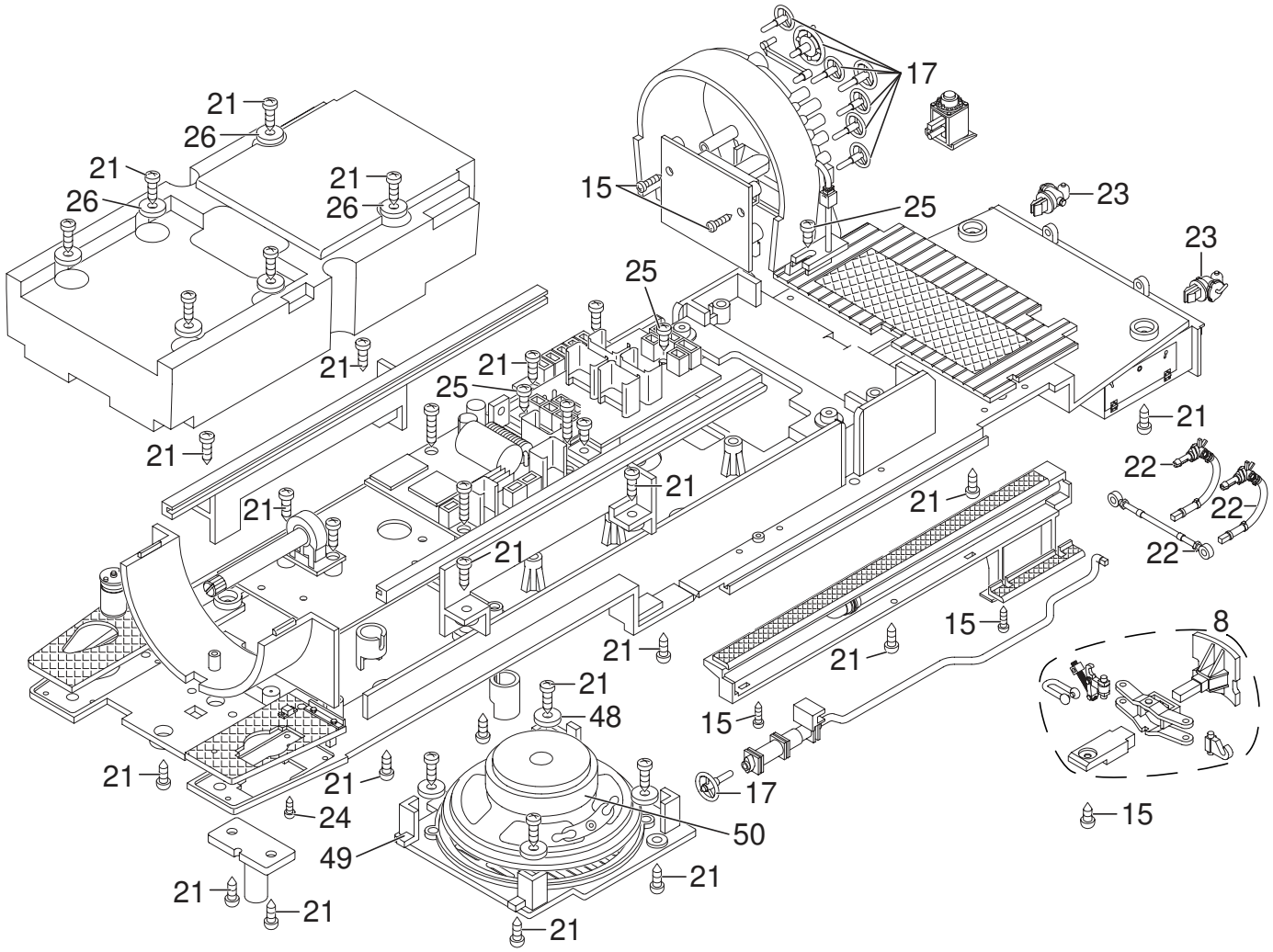

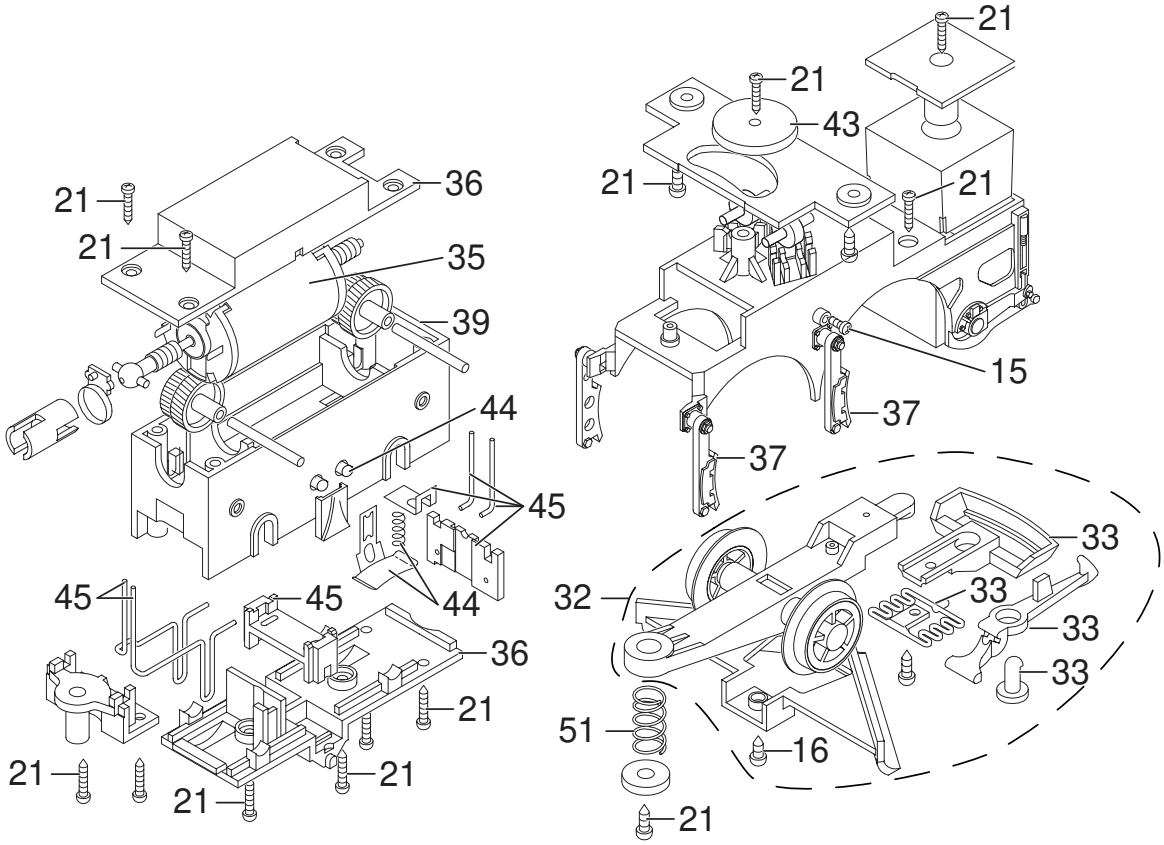

LGB 26818 – DR 99 0244-6 mit Ölfeuerung

DA-28 Brockenlok 99.22 / 99.23–24 (Fünfkuppler) · Explosionszeichnung und Ersatzteilliste

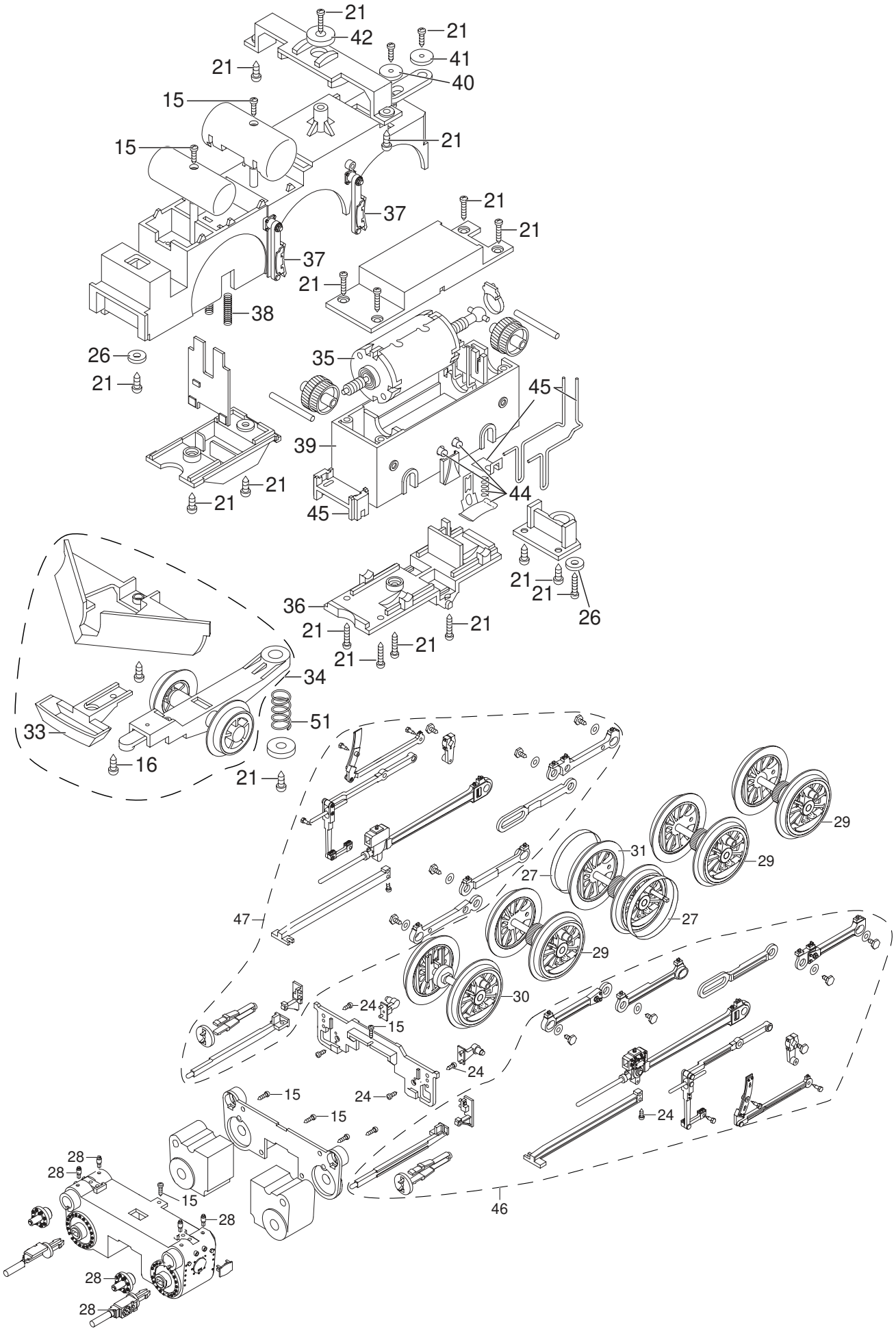

LGB 26818 – DR 99 0244-6 mit Ölfeuerung

DA-28 Brockenlok 99.22 / 99.23–24 (Fünfkuppler) · Explosionszeichnung und Ersatzteilliste

1	Rauchgenerator komplett	E346 203
2	Dampfschlot	E265 536
3	Lokführer	E133 630
4	Heizer mit Schürhaken	E135 053
5	Glocke komplett	E252 684
6	Steckteile Wasserkasten	E197 264
7	Stirnlampe oben komplett	E197 242
8	Puffer komplett	E197 243
9	Laterne	E378 415
10	Türfeder, Stange	E197 245
11	Stirnlampe unten komplett	E346 206
12	Fenster	E348 052
13	Steckteile Führerhaus	E378 416
14	Dachluke komplett	E197 249
15	Schraube	E124 010
16	Schraube	E124 206
17	Handräder	E378 418
18	Loklampe hinten	E378 421
19	Überdruckventil	E197 253
20	Griffe, Riegel	E378 423
21	Schraube	E124 197
22	Schläuche, Stangen	E197 255
23	Steckteile Rahmenvorbau	E197 256
24	Schraube	E129 265
25	Schraube	E124 014
26	Beilagscheibe	E124 208
27	Haftreifen	E131 368
28	Kolbenstangenschutzrohre, Öler	E197 257
29	Radsatz	E142 899
30	Radsatz	E142 955
31	Radsatz	E143 020
32	Nachläufer	E141 942
33	Kupplung	E171 327
34	Vorläufer	E141 937
35	Motor	E134 890
36	Getriebedeckel, Boden	E197 259
37	Bremsbacken	E197 260
38	Druckfeder	E142 988
39	Getriebemittelteil	E142 659
40	Haltescheibe	E142 671
41	Beilagscheibe	E131 653
42	Beilagscheibe	E133 417
43	Haltescheibe	E141 742
44	Schleifschuh, Kohle	E177 820
45	Drähte, Bleche	E197 261
46	Gestänge links	E348 529
47	Gestänge rechts	E348 532
48	Beilagscheibe	E141 748
49	Lautsprechereinsatz	E142 590
50	Lautsprecher	E131 155
51	Druckfeder	E138 994
	Zubehör getütet	E141 725
	Kupplungssatz	E130 547
	Lampenring	E139 407
	Magnetgehäuse	E133 140
	Kohle eingepresst	E132 343
	Schleifschuh	E130 087

Diese Explosionszeichnung ist ein Auszug aus der Märklin-Bedienungsanleitung LGB 26818, Druck-Nr. 373824/1223/Sm2Ef, Originalseiten 29–32. Zeichnung und Ersatzteilliste © Gebr. Märklin & Cie. GmbH. Ersatzteile sind teilweise nur ohne bzw. mit anderer Farbgebung erhältlich.