LGB 25253 – Forney, Rio Grande Nr. 252

DA-09 Forney 0-4-4T · Explosionszeichnung (von baugleicher Lok LGB 26253)

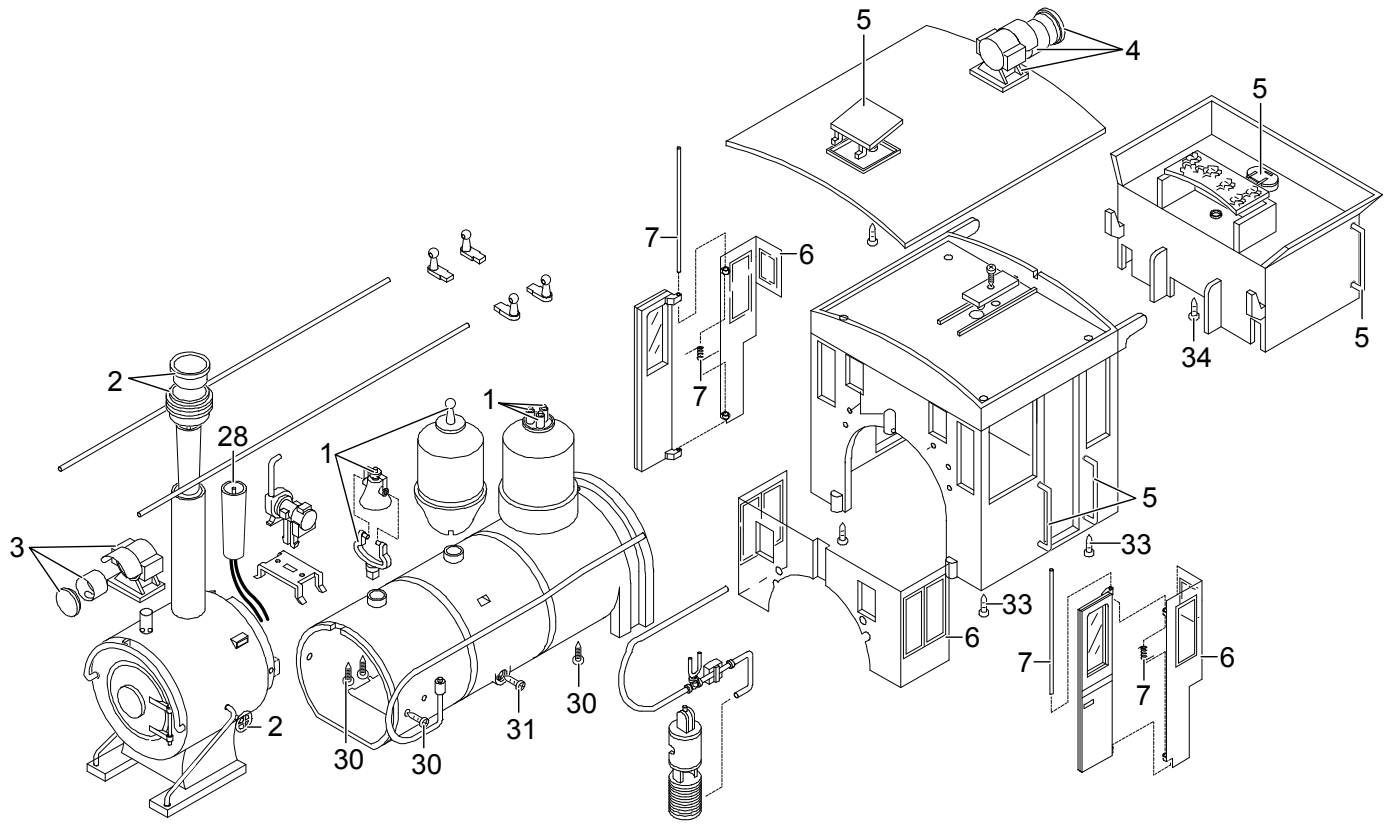

LGB 25253 – Forney, Rio Grande Nr. 252

DA-09 Forney 0-4-4T · Explosionszeichnung (von baugleicher Lok LGB 26253)

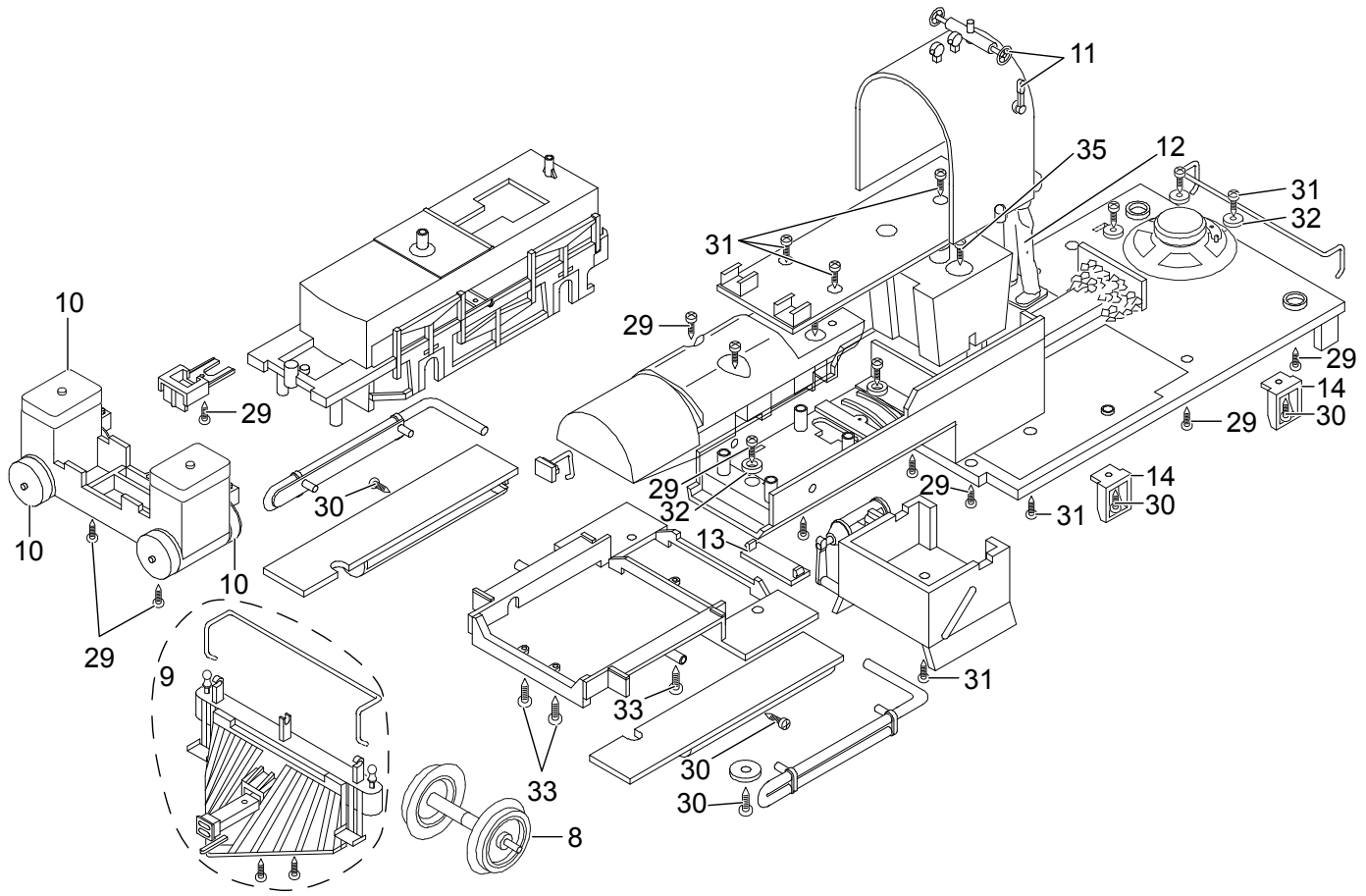

LGB 25253 – Forney, Rio Grande Nr. 252

DA-09 Forney 0-4-4T · Explosionszeichnung (von baugleicher Lok LGB 26253)

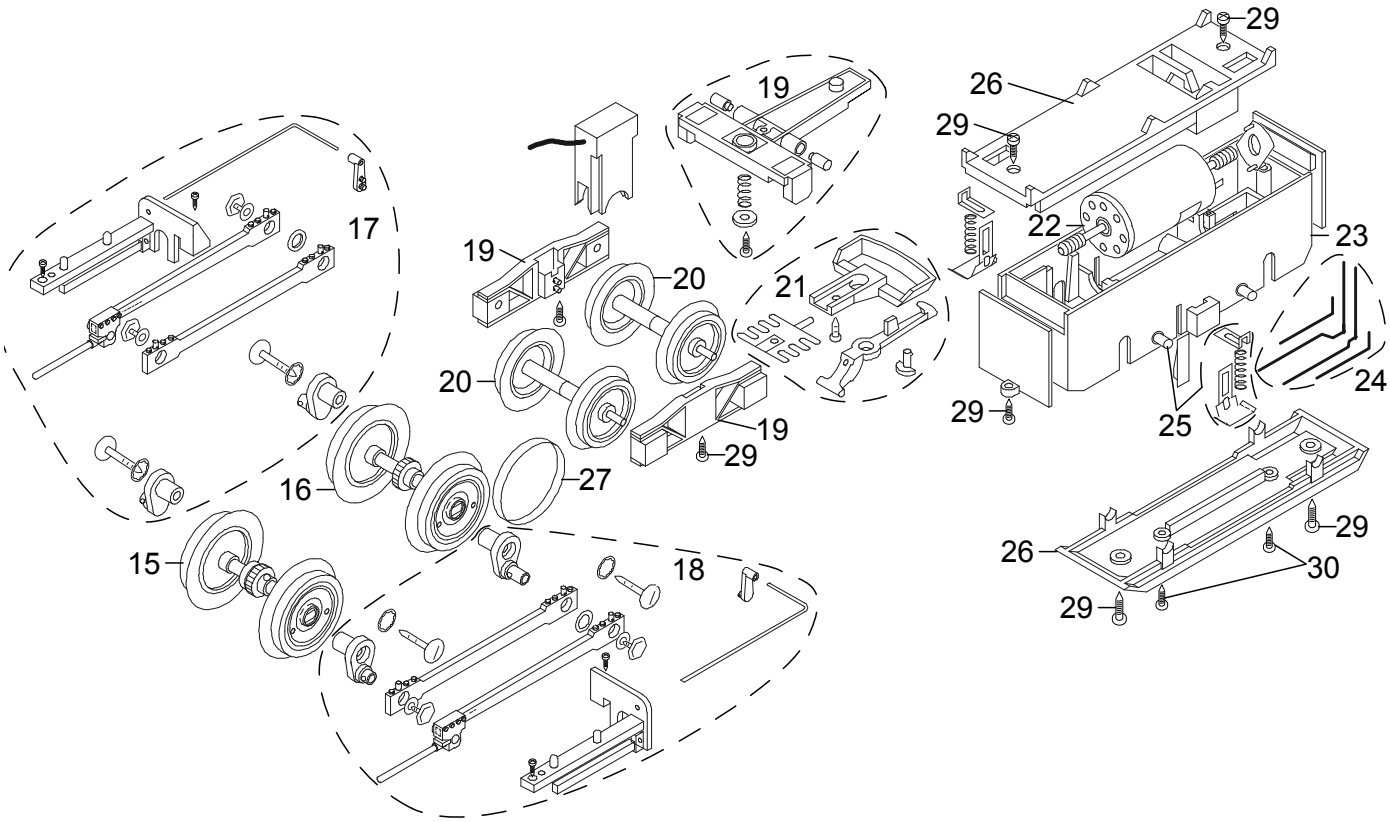

LGB 25253 – Forney, Rio Grande Nr. 252

DA-09 Forney 0-4-4T · Explosionszeichnung (von baugleicher Lok LGB 26253)

1	Steckteile Pfeife, Ventil, Glocke	E170 483
2	Steckteile Handrad, Schornsteinrand	E182 323
3	Stirnlampe kpl.	E182 430
4	Lampe klein kpl.	E182 489
5	Zubehör-Set Deckel, Griffstangen	E182 543
6	Zubehör-Set Fenster	E182 559
7	Zubehör-Set Türfeder, Türachse	E182 631
8	Rad für Vorläufer	E174 475
9	Kuhfänger kpl.	E183 408
10	Zubehör-Set Zylinderdeckel	E183 414
11	Zubehör-Set Handrad, Ventilheber	E183 489
12	Lokführer	E160 084
13	Zubehör-Set Luftkessel, Bremszylinder	E183 580
14	Zubehör-Set Tritte	E168 786
15	Radsatz ohne Einstich	E174 398
16	Radsatz mit Einstich	E174 402
17	Gestänge re.	E183 581
18	Gestänge li	E183 582
19	Set Drehgestellblenden, Drehgestell	E183 583
20	Metall-Scheibenradsatz, 2 St.	67 419
21	Kupplung kpl.	E183 584
22	Motor m. kurzer Welle	E126 050
23	Getriebemittelteil	E126 006
24	Zubehör-Set Kontaktdrähte	E177 051
25	Zubehör-Set Schleifschuh u. Kohle	E183 585
26	Getriebedeckel, Boden	E183 586
27	Haftreifen	E126 174
29	Schraube	E124 197
30	Schraube	E158 864
31	Schraube	E124 014
32	Beilagscheibe	E159 879
33	Schraube	E158 869
34	Schraube	E124 206
35	Schraube	E163 753
	Klauenkupplung	E158 208

Farbgebung angeboten.

Diese Explosionszeichnung ist ein Auszug aus der Märklin-Bedienungsanleitung der baugleichen Lok LGB 26253 (Forney, White Pass & Yukon Nr. 11), Druck-Nr. 174446/1111/Sm1St, Originalseiten 14–17. Zeichnung und Ersatzteilliste © Gebr. Märklin & Cie. GmbH. Farbgebung, Beschriftung und Ausstattung der LGB 25253 können von der LGB 26253 abweichen. Ersatzteile sind teilweise nur ohne bzw. mit anderer Farbgebung erhältlich.