Einzelteile der Lokomotive 23361

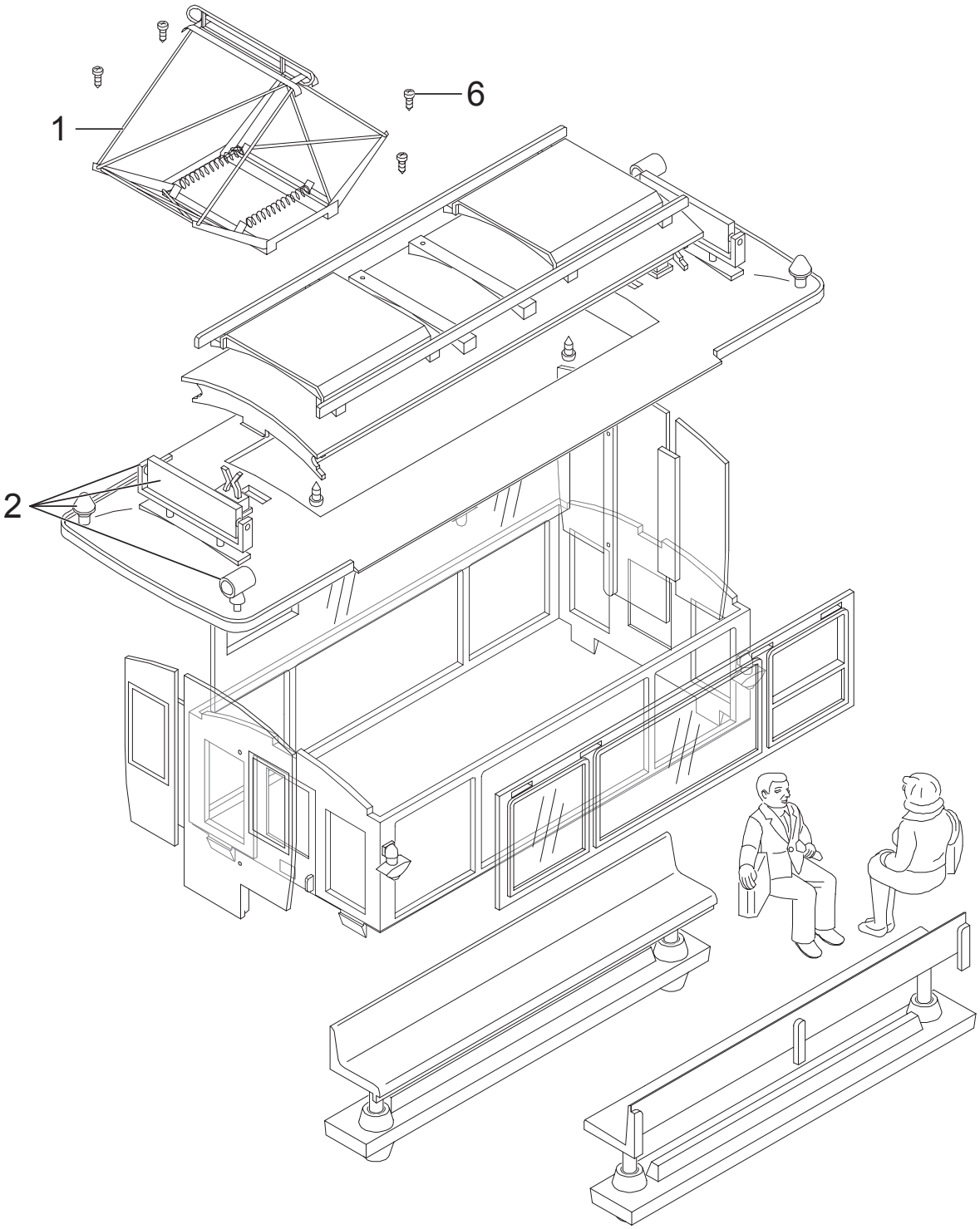

Details der Darstellung können von dem Modell abweichen

Einzelteile der Lokomotive 23361

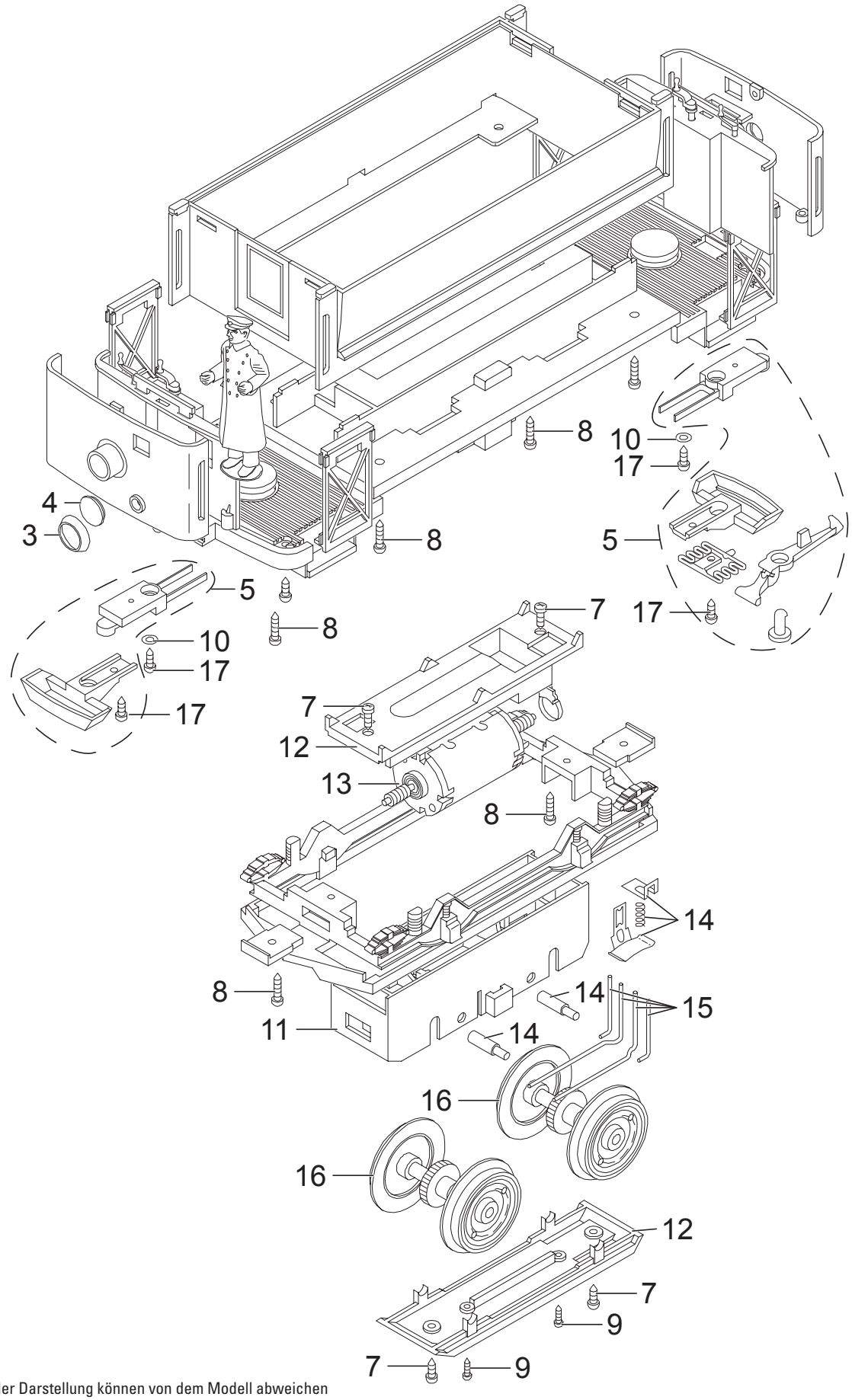

Details der Darstellung können von dem Modell abweichen

Einzelteile der Lokomotive 23361

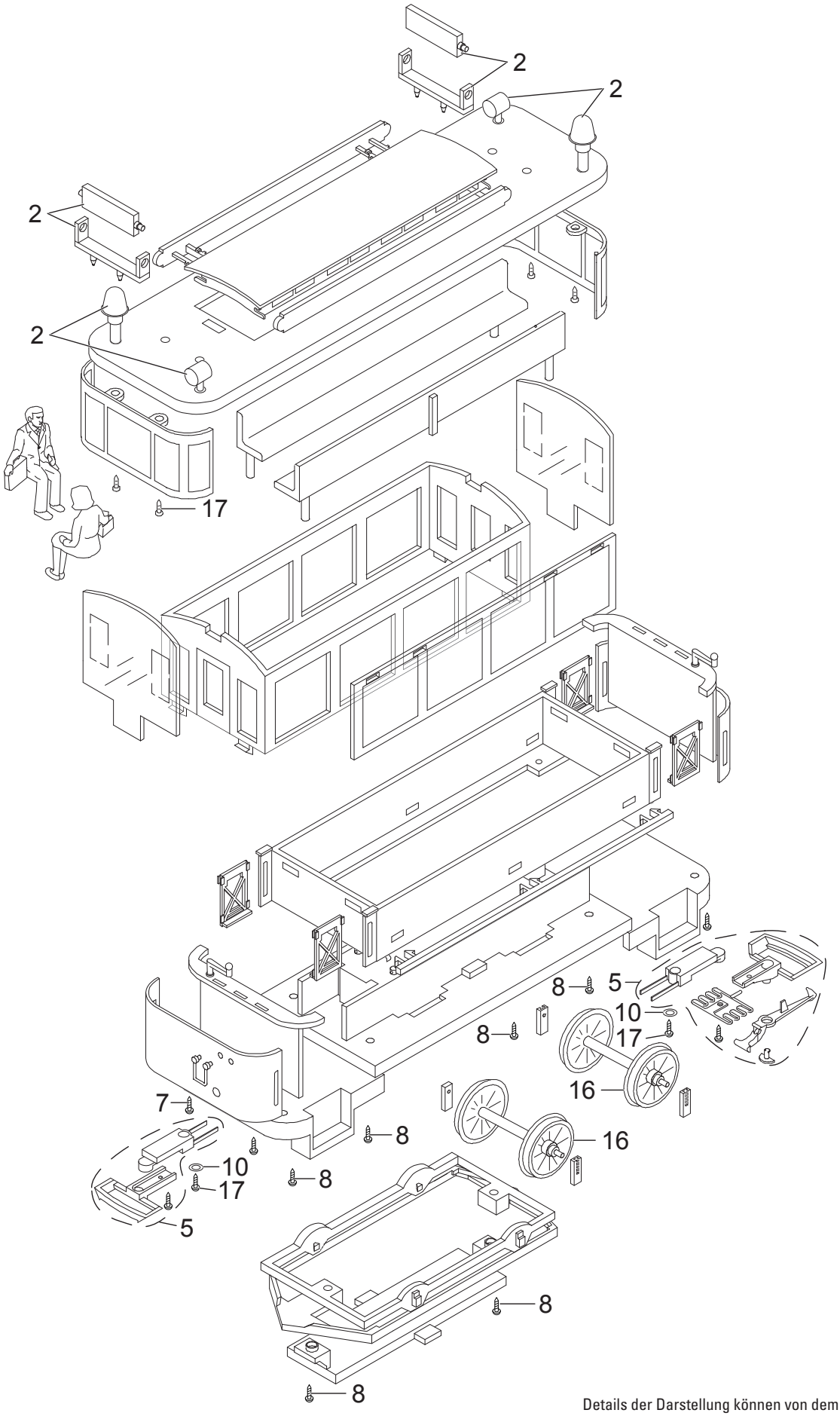

Details der Darstellung können von dem Modell abweichen

Einzelteile der Lokomotive 23361

Lfd. Nr.	Benennung	Bestell-Nr.	
		Straßenbahn	Beiwagen
1	Scherenstromabnehmer	E140 004	–
2	Scheibe, Ständer, Glocke, Lampe	E263 999	E263 999
3	Lampenringe	E139 407	—
4	Laternenglas	E125 992	—
5	Aufnahmeplatte mit Haken mont.	E136 020	E136 020
	Aufnahmeplatte ohne Haken mont.	E136 022	E136 022
6	Schraube	E129 265	—
7	Schraube	E124 197	E124 197
8	Schraube	E124 205	E124 205
9	Schraube	E124 010	—
10	Beilagscheibe	E131 781	E131 781
11	Getriebemittelteil	E126 006	—
12	Getriebe-Deckel, Boden	E185 962	—
13	Motor	E126 050	—
14	Schleifschuh u. Kohle	E171 326	—
15	Kontaktdrähte	E177 051	—
16	Rad	E132 024	67 419
17	Schraube	E124 014	E124 014
	Beipack Blinker, Bühnentüren	E252 798	
	Lokverbindungskabel	E129 783	

Hinweis: Einige Teile werden nur ohne oder mit anderer Farbgebung angeboten.
Teile, die hier nicht aufgeführt sind, können nur im Märklin-Reparatur-Service repariert werden.

Gebr. Märklin & Cie. GmbH
Stuttgarter Str. 55 - 57
73033 Göppingen
Germany
www.lgb.de

23361/0316/Sm1
Änderungen vorbehalten
© Gebr. Märklin & Cie. GmbH